(Ф 03.02 – 107)

МІНІСТЕРСТВО ОСВІТИ І НАУКИ УКРАЇНИ
ДЕРЖАВНИЙ УНІВЕРСИТЕТ «КИЇВСЬКИЙ АВІАЦІЙНИЙ ІНСТИТУТ»

«Проєктування та експлуатація аеродромів»

Першого (бакалаврського) рівня вищої освіти

за спеціальністю G19 Будівництво та цивільна інженерія
(192 Будівництво та цивільна інженерія)

галузі знань G Інженерія, виробництво та будівництво
(19 Архітектура та будівництво)

СМЯ КАІ ОП Б ID68779 – 01 – 2025

Освітньо-професійна програма
затверджена Вченою радою КАІ
протокол № 9 від 18.06. 2025 р.
Вводиться в дію наказом в. о. президента КАІ
від 20.06. 2025 р. № 378/ор

В. о. президента

_____ Ксенія СЕМЕНОВА

КИЇВ

Враховано Стандарт вищої освіти України: перший (бакалаврський) рівень,
галузь знань 19 «Архітектура та будівництво»,
спеціальність 192 «Будівництво та цивільна інженерія»
Стандарт вищої освіти затверджено і введено в дію наказом Міністерства освіти і науки України від 18.03.2021 р. № 333.

ЛИСТ ПОГОДЖЕННЯ

освітньо-професійної програми

ПОГОДЖЕНО

Науково-методичною радою КАІ
протокол № 7
від «17» 06 2025 р.

Голова НМР КАІ, проректор з наукових досліджень та трансферу технологій

_____ Сергій ГНАТЮК

ПОГОДЖЕНО

Науково-методично-редакційною радою факультету архітектури, будівництва та дизайну протокол № 5
від «30» 05 2025 р.
Голова Науково-методично-редакційної ради

_____ Геннадій ТАЛАВІРА

ПОГОДЖЕНО

Кафедрою інфраструктури авіаційного транспорту
протокол засідання № 6
від «25» 03 2025 р.

Завідувач кафедри _____

_____ Олександр ДУБИК

ПОГОДЖЕНО

Студентською радою
факультету архітектури, будівництва та дизайну
протокол № 5
від «07» травня 2025 р.
Голова Студентської ради факультету

_____ Антон СКИБІНСЬКИЙ

т.в.о. голови СР факультету
Зоя ЗАПОРОЖЕЦЬ

ПЕРЕДМОВА

Розроблено робочою групою освітньо-професійної програми (спеціальності G19 Будівництво та цивільна інженерія) у складі:

ГАРАНТ ОСВІТНЬОЇ ПРОГРАМИ:

Паливода Олександр Анатолійович	*к.т.н., доцент, доцент кафедри інфраструктури авіаційного транспорту*	(підпис)

ЧЛЕНИ РОБОЧОЇ ГРУПИ:

Дубик Олександр Миколайович	*к.т.н., доцент, завідувач кафедри інфраструктури авіаційного транспорту*	(підпис)
Тімкіна Світлана Юріївна	*к.т.н., доцент кафедри інфраструктури авіаційного транспорту*	(підпис)
Залевська Софія Владиславівна	*здобувачка вищої освіти за освітньою програмою, група Б–192–23–1–ЕА*	(підпис)

ЗОВНІШНІЙ СТЕЙКГОЛДЕР

Воляник Олександр Володимирович	*Директор ТОВ УНІПРОМ*	(підпис)

Рецензії-відгуки зовнішніх стейкголдерів (додаються).

Рівень документа – 3б
Плановий термін між ревізіями – 1 рік

Контрольний примірник

1. Профіль освітньо-професійної програми

Розділ 1. Загальна інформація		
1.1.	Повна назва закладу вищої освіти та структурного підрозділу	Державний університет «Київський авіаційний інститут». Факультет архітектури, будівництва та дизайну Кафедра інфраструктури авіаційного транспорту
1.2.	Ступінь вищої освіти та назва кваліфікації мовою оригіналу	Освітній ступінь бакалавра. Освітня кваліфікація: бакалавр з будівництва та цивільної інженерії
1.3.	Офіційна назва освітньо-професійної програми	Проєктування та експлуатація аеродромів
1.4.	Тип диплому, обсяг освітньо-професійної програми, форми здобуття освіти та розрахункові строки виконання освітньої програми	Диплом бакалавра, одиничний, 240 кредитів ЄКТС. Очна (денна), заочна форми здобуття освіти. Розрахункові строки виконання освітньої програми: - 4 роки (денна форма здобуття освіти); - 4 роки (заочна форма здобуття освіти)
1.5.	Акредитаційна інституція	Міністерство освіти і науки України
1.6.	Період акредитації	Сертифікат про акредитацію спеціальності НД 1191139, дійсний до 01.07.2026
1.7.	Цикл/рівень	6 рівень Національної рамки кваліфікацій України (НРК України), перший цикл Європейського простору вищої освіти (FQ-EHEA), 6 рівень Європейської рамки кваліфікацій для навчання впродовж життя (EQF-LLL)
1.8.	Передумови (вимоги до освіти осіб, які можуть розпочати навчання за освітньою програмою)	Наявність повної загальної середньої освіти. Для здобуття освітнього рівня «бакалавр» можуть вступати особи, що здобули повну загальну середню освіту, освітній рівень «молодший бакалавр» та освітньо-професійний ступінь «фаховий молодший бакалавр» (освітньо-кваліфікаційний рівень «молодший спеціаліст»). Прийом на основі ступенів «молодший бакалавр», «фаховий молодший бакалавр» або освітньо-кваліфікаційного рівня «молодший спеціаліст» здійснюється за результатами зовнішнього незалежного оцінювання в порядку, визначеному законодавством. На базі ступеня, «фаховий молодший бакалавр», «молодший бакалавр» (освітньо-кваліфікаційного рівня «молодший спеціаліст») заклад вищої освіти має право визнати та перезарахувати кредити ЄКТС, отримані в межах попередньої освітньої програми підготовки фахового молодшого бакалавра,

		молодшого бакалавра (молодшого спеціаліста), обсягом не більше ніж 60 кредитів ЄКТС. Умови вступу регулюються Правилами прийому до КАІ.
1.9.	Мови викладання	Українська
1.10.	Інтернет-адреса постійного розміщення опису освітньо-професійної програми	http://kai.edu.ua
Розділ 2. Мета (цілі) освітньо-професійної програми		
2.1.	Метою освітньої програми є формування особистості фахівця, висококваліфікованого та конкурентоспроможного на ринку праці, здатного вирішувати складні нестандартні завдання і проблеми інженерного характеру у галузі будівництва та цивільної інженерії, який володіє сучасними комп'ютерними технологіями проєктування, знаннями й уміннями будівництва та експлуатації аеродромів. Підготовка бакалаврів із широким доступом до працевлаштування. Ціль освітньої програми полягає у визначенні знань, вмінь та навичок, а також освітніх компонентів, методики навчання і програмних результатів навчання, що у сукупності формують системні професійні компетентності для проєктування, будівництва та експлуатації аеродромів задля гідного внеску у розвиток суспільства на національному та міжнародному рівнях через генерацію нових знань та інноваційних ідей на основі інтеграції та інтернаціоналізації освіти, досліджень і практики.	
Розділ 3. Характеристика освітньо-професійної програми		
3.1	Предметна область (Об'єкт діяльності, теоретичний зміст)	*Об'єкт:* технології, будівлі та інженерні споруди, процеси їх проєктування, створення, експлуатації, зберігання і реконструкції, зокрема процеси проєктування та експлуатації аеродромів, інженерних систем та технологічних процесів на аеродромах. *Цілі навчання:* визначення формування у здобувачів вищої освіти комплексу знань, умінь та навичок, необхідних для розв'язання складних спеціалізованих задач та вирішення практичних питань у сфері будівництва та цивільної інженерії, зокрема для проєктування, будівництва, реконструкції та експлуатації аеродромів і транспортної інфраструктури. *Теоретичний зміст предметної області*: поняття, концепції, принципи, способи та методи створення та утримання будівель та інженерних споруд, теоретичні основи будівельних технологій аеродромобудування, теорії, принципи, поняття та методи фундаментальних і загальноінженерних наук. *Методи, методики та технології:* експериментальні методи досліджень матеріалів та процесів будівництва транспортних споруд, фізичне та математичне моделювання, методики проєктування транспортних об'єктів, технології зведення аеродромних конструкцій, аеродромних покриттів, утилізації відходів

		будівництва. *Інструменти та обладнання:* експериментально-вимірювальне обладнання, геодезичні прилади, дорожньо-будівельна техніка та програмне забезпечення для натурних, лабораторних та дистанційних досліджень у будівництві та експлуатації транспортної інфраструктури.
3.2.	Орієнтація освітньо-професійної програми	Освітня програма має прикладну орієнтацію відповідно до Міжнародної стандартної класифікації освіти (ISCED 2011/UNESCO) з елементами академічної. Освітньо-професійна програма «Проєктування та експлуатація аеродромів» базується на загальновідомих наукових результатах з проєктування, будівництва та експлуатації аеродромів та інших транспортних споруд, геотехніки, матеріалознавства та сучасних технологій у аеродромно-будівельній галузі, комп'ютерного моделювання та розрахунків аеродромних конструкцій та покриттів, що забезпечує підготовку фахівців для подальшої кар'єри за спеціальністю «Будівництво та цивільна інженерія» у сфері транспортної інфраструктури.
3.3.	Основний фокус освітньо-професійної програми	Акцент на формування здатності розв'язання складних спеціалізованих задач в галузі будівництва та цивільної інженерії, зокрема проєктування, будівництва та експлуатації аеродромів. Освітньо-професійна програма базується на міжнародних нормах ICAO, а саме Додатку 14 до Конвенції про міжнародну цивільну авіацію «Аеродроми. Том 1 Проєктування та експлуатація аеродромів». *Ключові слова:* автомобільні дороги, будівництво, проєктування, BIM-технології проєктування, аеродроми, експлуатація доріг та аеродромів
3.4.	Особливості освітньо-професійної програми	Інтеграція фахової підготовки в галузі будівництва та цивільної інженерії та викладання будівельних дисциплін у вищій школі з пошуково-дослідницькою діяльністю. Програма базується на сучасних знаннях галузевого законодавства та нормативно-інструктивних матеріалів; сучасних уявленнях про тенденції, закономірності розвитку будівельної галузі та проведення проєктних робіт при будівництві аеродромів. Запровадження варіативних форм навчання, зокрема он-лайн, дистанційне, в освітній процес.
Розділ 4. Можливості працевлаштування та подальшого навчання випускників		
4.1.	Можливості працевлаштування	Область професійної діяльності – створення об'єктів у галузі будівництва та цивільної

		інженерії, що включає проєктування, будівництво (нове будівництво, реконструкцію, реставрацію, капітальний ремонт) та експлуатацію об'єктів.
4.2.	Подальше навчання	Можливість навчатися за програмою другого (магістерського) рівня вищої освіти та здобувати додаткові кваліфікації в системі освіти.
Розділ 5. Викладання та оцінювання		
5.1.	Викладання та навчання (методи, методики, технології, інструменти та обладнання)	Студентоцентрований підхід до навчання, самонавчання, проблемно-орієнтоване навчання. Викладання проводиться у вигляді лекцій, практичних занять, лабораторних робіт, консультацій та переддипломної практик, груповій, самостійній та проєктній роботі, підготовка кваліфікаційної роботи. Навчання критиці власної роботи, конструктивній критиці роботи інших. *Методи, методики та технології:* експериментальні методи досліджень матеріалів і процесів, методи фізичного та математичного моделювання, методики проєктування, технології виготовлення конструкцій, матеріалів та виробів, технології зведення будівель та інженерних споруд, знищення об'єктів будівництва та утилізації відходів. *Інструменти та обладнання:* експериментально-вимірювальне обладнання, устаткування та програмне забезпечення, необхідне для натурних, лабораторних та дистанційних досліджень у будівництві та цивільній інженерії.
5.2.	Оцінювання	Відповідно до Положення про організацію освітнього процесу в КАІ, рейтингової системи оцінювання набутих студентом знань та вмінь, визначеної для кожної навчальної дисципліни її робочою програмою, іншими нормативними документами.
Розділ 6. Програмні компетентності		
6.1.	Інтегральна компетентність (ІК)	**ІК** – Здатність розв'язувати складні спеціалізовані задачі та вирішувати практичні завдання у сфері будівництва та цивільної інженерії, що характеризуються комплексністю і системністю, на основі застосування основних теорій та методів фундаментальних та прикладних наук
6.2.	Загальні компетентності (ЗК)	**ЗК01.** Здатність до абстрактного мислення, аналізу та синтезу. **ЗК02.** Знання та розуміння предметної області та професійної діяльності. **ЗК03.** Здатність спілкуватися державною мовою як усно, так і письмово.

		ЗК04. Здатність спілкуватися іноземною мовою. **ЗК05.** Здатність використовувати інформаційні та комунікаційні технології. **ЗК06.** Здатність до пошуку, оброблення та аналізу інформації з різних джерел. **ЗК07.** Навички міжособистісної взаємодії. **ЗК08.** Здатність спілкуватися з представниками інших професійних груп різного рівня (з експертами з інших галузей знань/видів економічної діяльності). **ЗК09.** Здатність реалізувати свої права і обов'язки як члена суспільства; усвідомлення цінності громадянського (вільного демократичного) суспільства та необхідності його сталого розвитку, верховенства права, прав і свобод людини і громадянина в Україні. **ЗК10.** Здатність зберігати та примножувати моральні, культурні, наукові цінності і досягнення суспільства на основі розуміння історії та закономірностей розвитку предметної області, її місця у загальній системі знань про природу і суспільство та у розвитку суспільства, техніки і технологій, використовувати різні види та форми рухової активності для активного відпочинку та ведення здорового способу життя. **ЗК11.** Здатність ухвалювати рішення та діяти, дотримуючись принципу неприпустимості корупції та будь-яких інших проявів недоброчесності.
6.3.	Фахові компетентності (ФК)	**ФК01.** Здатність використовувати концептуальні наукові та практичні знання з математики, хімії та фізики для розв'язання складних практичних проблем в галузі будівництва та цивільної інженерії. **ФК02.** Здатність до критичного осмислення і застосування основних теорій, методів та принципів економіки та менеджменту для раціональної організації та управління будівельним виробництвом. **ФК03.** Здатність проєктувати будівельні конструкції, будівлі, споруди та інженерні мережі (відповідно до спеціалізації), з урахуванням інженерно-технічних та ресурсозберігаючих заходів, безбар'єрного простору, правових, соціальних, екологічних, техніко-економічних показників, наукових та етичних аспектів, і сучасних вимог нормативної документації у сфері архітектури та будівництва, охорони довкілля та безпеки праці. **ФК04.** Здатність обирати і використовувати відповідні обладнання, матеріали, інструменти

		та методи для проєктування та реалізації технологічних процесів будівельного виробництва. **ФК05.** Здатність застосовувати комп'ютеризовані системи проєктування та спеціалізоване прикладне програмне забезпечення для вирішення інженерних задач будівництва та цивільної інженерії. **ФК06.**Здатність до інжинірингової діяльності у сфері будівництва, складання та використання технічної документації. **ФК07.** Спроможність нести відповідальність за вироблення та ухвалення рішень у сфері архітектури та будівництва у непередбачуваних робочих контекстах. **ФК08.** Усвідомлення принципів проєктування сельбищних територій. **ФК09.** Здатність здійснювати організацію та керівництво професійним розвитком осіб та груп у сфері архітектури та будівництва. ***Додаткові фахові компетентності, пов'язані з особливостями освітньої програми:*** **ФК10.** Здатність застосовувати в професійній діяльності вимоги охорони праці, безпеки життєдіяльності, принципи енергозбереження та захисту довкілля, враховувати інтереси сталого розвитку при виконанні будівельних, ремонтних та експлуатаційних робіт. **ФК11.** Здатність застосовувати знання про сучасні досягнення в експлуатації та будівництві аеродромів. **ФК12.** Здатність володіти теоретичними основами будівельної механіки та геотехніки, виконувати на їх основі розрахунки напружено-деформованого стану земляного полотна та конструкцій аеродромних покриттів. **ФК13.** Здатність аналізувати властивості ґрунтів основи з урахуванням взаємодії шарів аеродромного покриття між собою та із неоднорідним природним або штучним ґрунтовим середовищем при різних за характером навантаженнях від повітряних суден. **ФК14.** Здатність забезпечувати організацію будівництва аеродромів із використанням сучасних конструкційних матеріалів та енергоефективних технологій. **ФК15.** Здатність виконувати техніко-економічні розрахунки та техніко-економічне обґрунтування будівництва наземних споруд і аеродромів.

Розділ 7. Програмні результати навчання		
7.1.	Програмні результати навчання (ПРН)	**ПРН01.** Застосовувати основні теорії, методи та принципи математичних, природничих, соціально-гуманітарних та економічних наук, сучасні моделі, методи та програмні засоби підтримки прийняття рішень для розв'язання складних задач будівництва та цивільної інженерії. **ПРН02.** Брати участь у дослідженнях та розробках у сфері архітектури та будівництва. **ПРН03.** Презентувати результати власної роботи та аргументувати свою позицію з професійних питань, фахівцям і нефахівцям, вільно спілкуючись державною та іноземною мовою. **ПРН04.** Проєктувати та реалізовувати технологічні процеси будівельного виробництва, використовуючи відповідне обладнання, матеріали, інструменти та методи. **ПРН05.** Використовувати та розробляти технічну документацію на усіх стадіях життєвого циклу будівельної продукції. **ПРН06.** Застосовувати сучасні інформаційні технології для розв'язання інженерних та управлінських задач будівництва та цивільної інженерії. **ПРН07.** Виконувати збір, інтерпретацію та застосування даних, в тому числі за рахунок пошуку, обробки та аналізу інформації з різних джерел. **ПРН08.** Раціонально застосовувати сучасні будівельні матеріали, вироби та конструкції на основі знань про їх технічні характеристики та технологію виготовлення. **ПРН09.** Проєктувати будівельні конструкції, будівлі, споруди, інженерні мережі та технологічні процеси будівельного виробництва, з урахуванням інженерно-технічних та ресурсозберігаючих заходів, безбар'єрного простору, правових, соціальних, екологічних, техніко-економічних показників, наукових та етичних аспектів, і сучасних вимог нормативної документації, часових та інших обмежень, у сфері архітектури та будівництва, охорони довкілля та безпеки праці. **ПРН10.** Приймати та реалізовувати раціональні рішення з організації та управління будівельними процесами при зведенні об'єктів будівництва та їх експлуатації. **ПРН11.** Оцінювати відповідність проєктів принципам проєктування міських територій та об'єктів інфраструктури і міського господарства.

		ПРН12. Мати поглиблені когнітивні та практичні уміння/навички, майстерність та інноваційність на рівні, необхідному для розв'язання складних спеціалізованих задач в галузі будівництва та цивільної інженерії (відповідно до спеціалізації). **ПРН13.** Здійснювати організацію та керівництво професійним розвитком осіб та груп у сфері архітектури та будівництва. ***Додаткові програмні результати навчання, пов'язані з особливостями освітньої програми:*** **ПРН 14.** Демонструвати вміння працювати з геодезичними приладами та використовувати топографічні матеріали для проектування та створення об'єктів аеродромної галузі. **ПРН 15.** Визначати та оцінювати навантаження та напружено-деформований стан ґрунтових основ та конструкцій аеродромних покриттів. **ПРН 16.** Виконувати економічний аналіз при проектуванні, будівництві, реконструкції та експлуатації будівель та споруд, використовувати методи інвестиційної оцінки об'єктів будівництва. **ПРН 17.** Оволодіння робочими навичками ефективно працювати самостійно (курсове та дипломне проектування) або в групі (лабораторні роботи, включаючи навички лідерства при їх виконанні), вміння отримати бажаний результат в умовах обмеженого часу з акцентом на професійну сумлінність і виключення можливості плагіату. **ПРН 18.** Визначати та оцінювати навантаження та напружено-деформований стан ґрунтових основ та несучих конструкцій споруд. **ПРН 19.** Володіти знаннями чинних нормативних документів з проектування, будівництва та експлуатації автомобільних доріг та аеродромів, а також інших нормативних актів України, які стосуються будівельної галузі в контексті цілей сталого розвитку. **ПРН 20.** Вміти використовувати принципи і методи розрахунку об'єктів автомобільних доріг та аеродромів, інфраструктури (транспорт, благоустрій територій, інженерні комунікації тощо).
Розділ 8. Ресурсне забезпечення реалізації програми		
8.1.	Кадрове забезпечення	До реалізації програми залучаються викладачі з науковими ступенями та вченими званнями, а також високо-кваліфіковані спеціалісти, які мають стаж практичної, наукової та педагогічної

		роботи.
8.2.	Матеріально-технічне забезпечення	Навчальні аудиторії; комп'ютерні класи; навчальні лабораторії; точки бездротового доступу до мережі Інтернет; мультимедійне обладнання; стенд генерального планування «Міжнародного аеропорту «Бориспіль»; використовується територія КАІ для проведення геодезичної практики; Програми професійного спрямування САПР Allplan мережева ліцензія надана фірмою Allbau Software GmbH), ЛІРА-FEM, LIRA-CAD, МОНОМАХ, SCAD, AutoCAD, FAARFIELD, BAKFAA, AutoCAD Civil 3D, Autodesk InfraWorks, Autodesk 3ds MAX, AutoCAD Revit, MathCAD, MATLAB, MS Office, Maple.
8.3.	Інформаційне та навчально-методичне забезпечення	Офіційний сайт кафедри інфраструктури авіаційного транспорту КАІ: https://fgsa.nau.edu.ua/kafedra-iat/; – навчальні та робочі програми дисциплін; – дидактичні матеріали для самостійної та індивідуальної роботи студентів з дисциплін; – програми практик; – методичні вказівки щодо виконання курсових проєктів (робіт), кваліфікаційної роботи; – критерії оцінювання рівня підготовки; – програмне забезпечення (ЛІРА САПР, AutoCad, FAARFIELD)
Розділ 9. Академічна мобільність		
9.1.	Національна кредитна мобільність	На основі двосторонніх договорів між КАІ та іншими вітчизняними університетами-партнерами, а саме Київським національним університетом будівництва та архітектури, Національним транспортним університетом, Полтавським національним технічним університетом ім. Юрія Кондратюка (ПНТУ), Харківським національним автомобільно-дорожнім університетом, ДП «Дорцентр», ТОВ «БІГ-СІТІ ЮА»
9.2.	Міжнародна кредитна мобільність	Еразмус+К1 (Еразмус+ є програма Європейського Союзу, що підтримує проєкти, партнерства, заходи і мобільність у сфері освіти. Програма Еразмус+ за напрямком К1 – навчальна/академічна мобільність вищої освіти, яка має на меті сприяти міжнародній мобільності студентів, викладачів та працівників вищих навчальних закладів. Договір про співпрацю та об'єднану докторантуру з Вільнюським технічним університетом ім. Гедимінаса (Литва), договір про науково-практичну співпрацю з Ризьким технічним університетом (Латвія).

9.3.	Навчання іноземних здобувачів вищої освіти	Здійснюється підготовка іноземних здобувачів. Розроблені навчальні плани та робочі навчальні плани для підготовки іноземних студентів. Викладачі кафедри беруть участь в англомовному проєкті, який впроваджено в навчальний процес на Факультеті архітектури, будівництва та дизайну в ДУ Київський авіаційний інститут.

2. Перелік освітніх компонентів освітньо-професійної програми та їх логічна послідовність

2.1. Перелік освітніх компонентів

Код н/д	Компоненти освітньо-професійної програми (навчальні дисципліни, курсові проекти (роботи), практики, кваліфікаційна робота)	Кількість кредитів ЄКТС	Форма підсумкового контролю	Семестр
1	2	3	4	5
Обов'язкові компоненти				
ОК1	Університетські студії	3,0	Диференційований залік	1
ОК2	Основи авіації	3,0	Диференційований залік	2
ОК3	Інтенсивний курс англійської мови	6,0	Диференційований залік	1
			Екзамен	2
ОК4	Фахова англійська мова	7,0	Диференційований залік	3
			Екзамен	4
ОК5	Історія, філософія та етика технічного прогресу: український дискурс	4,0	Диференційований залік	1
ОК6	Академічна та публічна комунікація українською мовою	3,0	Диференційований залік	2
ОК7	Вища математика	9,5	Екзамен	1
			Диференційований залік	2
ОК8	Фізика	5,5	Диференційований залік	1
			Екзамен	2
ОК9	Інженерна графіка	5,5	Екзамен	1
			Диференційований залік	2
ОК10	Хімія	3,0	Диференційований залік	1
ОК11	Вступ до будівельної справи	4,5	Екзамен	2
ОК12	Опір матеріалів	4,5	Диференційований залік	2
ОК13	Проєктування малоповерхових будівель	5,5	Екзамен	3
ОК14.1	Планування міст і транспорт	4,0	Екзамен	3
ОК14.2	Курсова робота з навчальної дисципліни «Планування міст і транспорт»	1,0	Захист	3
ОК15	Інженерна геодезія (загальний курс)	3,5	Диференційований	4

Код н/д	Компоненти освітньо-професійної програми (навчальні дисципліни, курсові проекти (роботи), практики, кваліфікаційна робота)	Кількість кредитів ЄКТС	Форма підсумкового контролю	Семестр
1	2	3	4	5
			залік	
ОК16.1	Архітектура будівель і споруд	3,5	Екзамен	5
ОК16.2	Курсова робота з навчальної дисципліни «Архітектура будівель і споруд»	1,0	Захист	5
ОК17	Інженерна геологія	3,5	Диференційований залік	5
ОК18	Будівельна техніка	3,0	Диференційований залік	5
ОК19	Технологія будівельного виробництва	4,5	Екзамен	6
ОК 20	Основи охорони праці	3,0	Екзамен	6
ОК21.1	Будівельні конструкції	3,5	Екзамен	7
ОК21.2	Курсова робота з навчальної дисципліни «Будівельні конструкції»	1,0	Захист	7
ОК22	Основи та фундаменти	3,5	Екзамен	8
ОК23.1	Організація будівництва	4,0	Екзамен	8
ОК23.2	Курсовий проєкт з навчальної дисципліни «Організація будівництва»	1,5	Захист	8
ОК24	Теоретична механіка (статика)	5,5	Екзамен	1
ОК25	Будівельна механіка	4,0	Екзамен	3
ОК26	Безпека польотів	6,5	Диференційований залік	4
ОК27.1	Генеральне планування аеропортів	5,5	Екзамен	4
ОК27.2	Курсовий проєкт з навчальної дисципліни «Генеральне планування аеропортів»	1,5	Захист	4
ОК28	Матеріали в дорожньому та аеродромному будівництві	3,5	Екзамен	4
ОК29	Виробнича база в дорожньому та аеродромному будівництві	3,0	Екзамен	5
ОК30	Проєктування та будівництво аеродромних комплексів	4,0	Екзамен	5
ОК31.1	Вертикальне планування аеродромів	3,5	Екзамен	6
ОК31.2	Курсова робота з навчальної дисципліни «Вертикальне планування аеродромів»	1,0	Захист	6
ОК32	Аеродромні покриття	3,0	Диференційований залік	6
ОК33	Водовідвідні та дренажні системи аеродромів	4,5	Екзамен	7
ОК34	Інженерні мережі	4,5	Екзамен	7
ОК35	Планування та забудова приаеродромних територій	4,5	Диференційований залік	7

Код н/д	Компоненти освітньо-професійної програми (навчальні дисципліни, курсові проекти (роботи), практики, кваліфікаційна робота)	Кількість кредитів ЄКТС	Форма підсумкового контролю	Семестр
1	2	3	4	5
ОК36	Базова загальновійськова підготовка (теоретична підготовка)*	3,0	Визначається програмою дисципліни	4
ОК37	Фахово-ознайомлювальна практика	3,0	Диф. залік	2
ОК38	Геодезична практика	3,0	Диф. залік	4
ОК39	Технологічна практика	3,0	Диф. залік	6
ОК40	Переддипломна практика	3,0	Диф. залік	8
ОК41	Кваліфікаційна робота	6,0	Захист	8
Загальний обсяг обов'язкових компонентів:		**180 кредитів ЄКТС**		
Вибіркові компоненти**				
ВК1	Дисципліна 1	4,0	Диф. залік	3
ВК2	Дисципліна 2	4,0	Диф. залік	3
ВК3	Дисципліна 3	4,0	Диф. залік	3
ВК4	Дисципліна 4	4,0	Диф. залік	5
ВК5	Дисципліна 5	4,0	Диф. залік	5
ВК6	Дисципліна 6	4,0	Диф. залік	5
ВК7	Дисципліна 7	4,0	Диф. залік	6
ВК8	Дисципліна 8	4,0	Диф. залік	6
ВК9	Дисципліна 9	4,0	Диф. залік	6
ВК10	Дисципліна 10	4,0	Диф. залік	7
ВК11	Дисципліна 11	4,0	Диф. залік	7
ВК12	Дисципліна 12	4,0	Диф. залік	7
ВК13	Дисципліна 13	4,0	Диф. залік	8
ВК14	Дисципліна 14	4,0	Диф. залік	8
ВК15	Дисципліна 15	4,0	Диф. залік	8
Загальний обсяг вибіркових компонентів		**60 кредитів ЄКТС**		
Загальний обсяг освітньо-професійної програми		**240 кредитів ЄКТС**		

Примітки:

** Навчальна дисципліна «Базова загальновійськова підготовка» (ОК36) введена до освітньої програми на підставі п. 7 Порядку проведення базової загальновійськової підготовки громадян України, які здобувають вищу освіту, та поліцейських, затвердженого постановою Кабінету Міністрів України від 21.06.2024 № 734.*

Форми організації освітнього процесу, види навчальних занять, кількість годин, відведених на їх опанування, форми та засоби поточного і підсумкового контролю визначаються програмою навчальної дисципліни, яка розробляється на основі типової програми навчальної дисципліни «Базова загальновійськова підготовка», розробленої та затвердженої

Генеральним штабом Збройних Сил України за погодженням з Міністерством освіти і науки України (з урахуванням норм постанови Кабінету Міністрів України від 21.06.2024 № 734).

Здобувачі вищої освіти, для яких проходження базової загальновійськової підготовки не є обов'язковим і які в таких випадках не проходять її добровільно (з урахуванням норм постанови Кабінету Міністрів України від 21.06.2024 № 734), вивчають дисципліни, які є альтернативними базовій загальновійськовій підготовці. Ці дисципліни спрямовані на додаткове (поглиблене, розширене, доповнене тощо) досягнення програмних результатів навчання та здобуття компетентностей, які відповідно досягаються та здобуваються за рахунок вивчення інших обов'язкових навчальних дисциплін освітньої програми, що передують вивченню чи вивчаються у тому ж семестрі, що й альтернативні базовій загальновійськовій підготовці навчальні дисципліни. Формування переліку навчальних дисциплін, які є альтернативними базовій загальновійськовій підготовці, визначається внутрішніми нормативними актами КАІ.

*** Реалізація права здобувачів вищої освіти на вільний вибір навчальних дисциплін та створення індивідуальної освітньої траєкторії регламентується Законом України «Про вищу освіту» та внутрішніми нормативними актами КАІ.*

2.2. Структурно-логічна схема освітньо-професійної програми

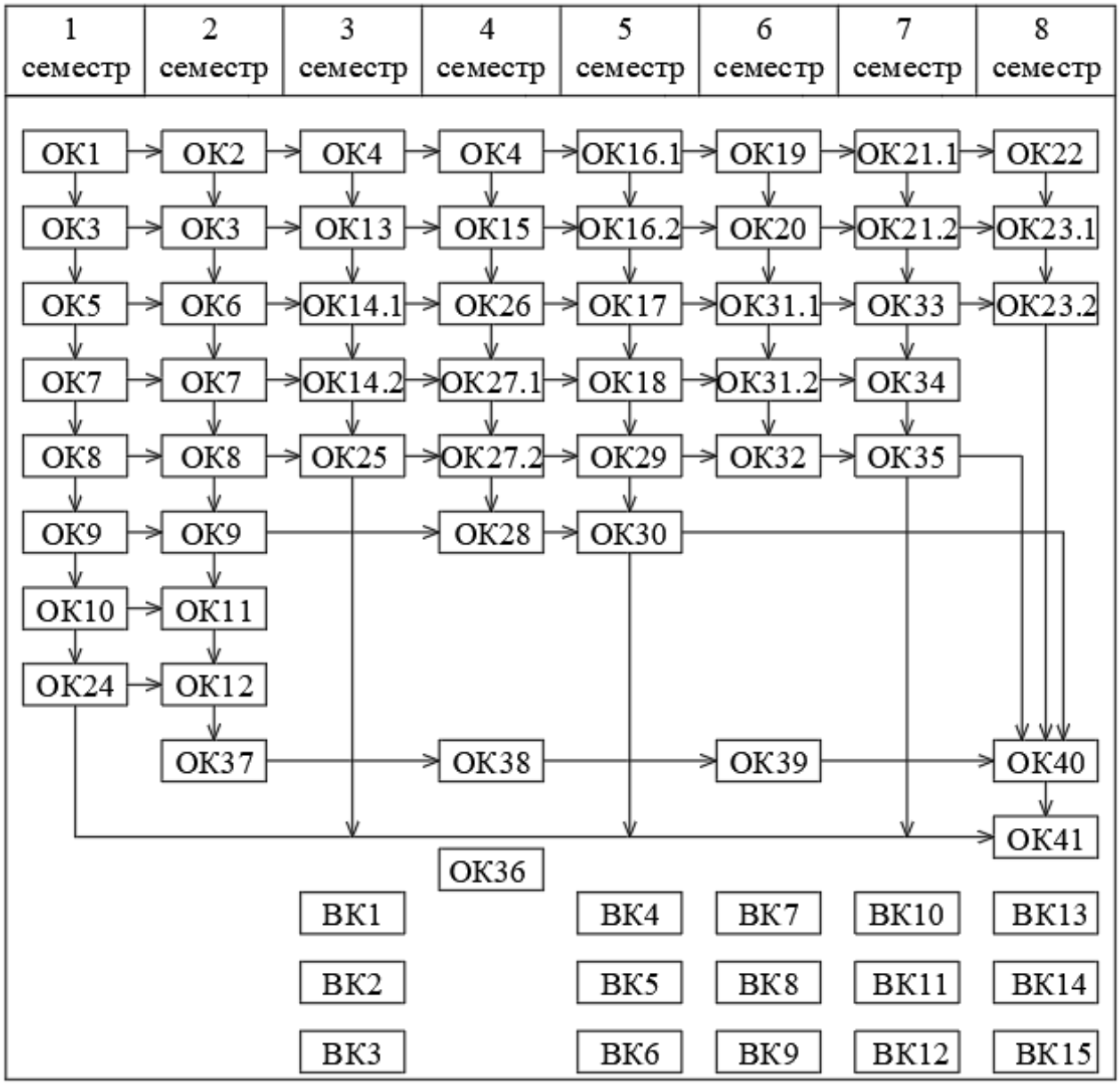

Примітка.

**ОК36 Навчальна дисципліна «Базова загальновійськова підготовка» проводиться з метою здобуття громадянами України військово-облікової спеціальності, навичок і умінь, необхідних для виконання конституційного обов'язку щодо захисту Вітчизни, незалежності та територіальної цілісності України.*

3. Форма атестації здобувачів вищої освіти

Форми атестації здобувачів вищої освіти	Атестація здійснюється у формі публічного захисту кваліфікаційної роботи.
Вимоги до кваліфікаційної роботи	Кваліфікаційна робота передбачає розв’язання комплексної спеціалізованої проєктної задачі в сфері будівництва та/або цивільної інженерії. Кваліфікаційна робота не повинна містити академічного плагіату, фабрикації, фальсифікації. Кваліфікаційна робота має бути оприлюднена на офіційному сайті та/або у репозитарії закладу вищої освіти або його підрозділу.

4. Матриця відповідності програмних компетентностей компонентам освітньо-професійної програми

Компоненти / Компе-тентності	ОК1	ОК2	ОК3	ОК4	ОК5	ОК6	ОК7	ОК8	ОК9	ОК10	ОК11	ОК12	ОК13	ОК14.1	ОК14.2	ОК15	ОК16.1	ОК16.2	ОК17	ОК18	ОК19	ОК20	ОК21.1	ОК21.2	ОК22	ОК23.1	ОК23.2	ОК24	ОК25	ОК26	ОК27.1	ОК27.2	ОК28	ОК29	ОК30	ОК31.1	ОК31.2	ОК32	ОК33	ОК34	ОК35	ОК36	ОК37	ОК38	ОК339	ОК40	ОК41	ВК1	…	ВК15
ІК	+	+	+	+	+	+	+	+	+	+	+	+	+	+	+	+	+	+	+	+	+	+	+	+	+	+	+	+	+	+	+	+	+	+	+	+	+	+	+	+	+	Визначаються згідно з п.8 Порядку, затвердженого постановою КМУ від 21.06.2024 № 734	+	+	+	+	+			
ЗК1				+		+	+		+			+				+							+					+			+		+		+											+			
ЗК2	+	+	+	+	+	+	+	+	+	+	+	+	+	+	+	+	+	+	+	+	+	+	+	+	+	+	+	+	+	+	+	+	+	+	+	+	+	+	+	+	+		+	+	+	+	+			
ЗК3		+		+										+							+	+		+			+					+					+									+			
ЗК4			+	+																								+							+	+				+		+					+			
ЗК5								+		+		+	+	+	+	+				+				+	+	+	+	+			+				+	+	+	+	+		+		+		+	+			
ЗК6	+	+	+	+	+	+	+	+	+	+	+	+	+	+	+	+	+	+	+	+	+	+	+	+	+	+	+	+	+	+	+	+	+	+	+	+	+	+	+	+	+		+	+	+	+	+			
ЗК7	+	+	+	+	+	+	+	+	+	+	+	+	+	+	+	+	+	+	+	+	+	+	+	+	+	+	+	+	+	+	+	+	+	+	+	+	+	+	+	+	+		+	+	+	+	+			
ЗК8	+	+	+	+		+				+													+																		+		+	+			+			
ЗК9	+	+	+	+								+				+							+								+	+		+		+		+			+		+				+			
ЗК10	+	+	+	+	+					+	+	+	+			+																			+	+					+		+	+			+			
ЗК11	+	+	+	+	+	+	+	+	+	+	+	+	+	+	+	+	+	+	+	+	+	+	+	+	+	+	+	+	+	+	+	+	+	+	+	+	+	+	+	+	+		+	+	+	+	+			
ФК1						+	+		+		+			+	+					+			+	+	+		+	+	+	+	+	+	+	+	+	+	+	+	+	+	+			+		+			
ФК2										+		+	+			+												+						+		+	+			+			+			+			
ФК3										+		+	+	+		+	+	+	+						+	+	+		+									+					+	+		+			
ФК4										+		+	+		+	+				+	+	+	+		+		+	+		+	+			+	+	+	+			+			+	+		+			
ФК5												+				+														+																	+			
ФК6												+	+	+	+	+	+	+		+	+	+	+	+	+			+	+	+				+	+	+	+	+	+	+						+			
ФК7								+		+		+	+	+	+	+	+	+	+	+	+	+	+	+	+	+	+	+	+	+	+	+	+	+	+	+	+	+	+	+	+			+	+	+	+			
ФК8													+				+	+	+						+												+	+		+						+			
ФК9	+	+	+	+	+																																					+					+			
ФК10																													+					+	+	+	+	+	+	+							+			
ФК11																															+		+	+		+	+						+				+			
ФК12																														+				+	+	+	+		+	+							+			
ФК13																																+	+		+			+			+			+			+			
ФК14																															+		+		+		+		+	+	+		+		+	+	+			
ФК15																														+		+	+	+	+	+	+	+	+		+						+			

Примітка. Згідно з п. 8 Порядку проведення базової загальновійськової підготовки громадян України, які здобувають вищу освіту, та поліцейських, затвердженого постановою Кабінету Міністрів України від 21.06.2024 № 734, сукупність вимог до змісту та результатів освітньої діяльності (відповідно і результатів навчання), пов'язаних з базовою загальновійськовою підготовкою (ОК36), визначаються типовою програмою навчальної дисципліни "Базова загальновійськова підготовка", яка розробляється та затверджується Генеральним штабом Збройних Сил України за погодженням з Міністерством освіти і науки України.

5. Матриця забезпечення програмних результатів навчання (ПРН) відповідними компонентами освітньо-професійної програми

Компоненти / Компе-тентності	ОК1	ОК2	ОК3	ОК4	ОК5	ОК6	ОК7	ОК8	ОК9	ОК10	ОК11	ОК12	ОК13	ОК14.1	ОК14.2	ОК15	ОК16.1	ОК16.2	ОК17	ОК18	ОК19	ОК20	ОК21.1	ОК21.2	ОК22	ОК23.1	ОК23.2	ОК24	ОК25	ОК26	ОК27.1	ОК27.2	ОК28	ОК29	ОК30	ОК31.1	ОК31.2	ОК32	ОК33	ОК34	ОК35	ОК36	ОК37	ОК38	ОК39	ОК40	ОК41	ВК1	…	ВК15
ПРН1						+	+	+	+	+												+						+	+													Визначаються згідно з п.8 Порядку, затвердженого постановою КМУ від 21.06.2024 № 734					+			
ПРН2									+	+									+						+				+			+			+			+		+						+			
ПРН3		+	+	+					+																			+								+											+			
ПРН4																			+	+	+				+	+				+			+					+	+		+			+		+			
ПРН5											+	+	+	+	+		+	+			+	+	+	+	+	+	+		+		+		+	+	+	+	+	+	+	+	+					+	+			
ПРН6									+		+	+	+				+											+					+					+	+							+			
ПРН7								+	+	+	+	+	+	+	+	+	+	+	+	+	+	+	+	+	+	+	+	+	+	+	+	+	+	+	+	+	+	+	+	+	+	+					+			
ПРН8									+		+	+	+				+	+					+	+	+					+			+	+			+					+	+	+	+	+			
ПРН9								+	+		+	+	+	+			+	+	+		+		+	+	+									+	+	+	+	+	+		+					+			
ПРН10																						+				+	+					+	+			+	+					+	+	+		+			
ПРН11														+																			+					+								+			
ПРН12															+			+						+			+				+		+				+						+	+		+			
ПРН13	+	+	+	+	+																										+					+					+			+		+			
ПРН14																															+				+		+		+		+		+			+			
ПРН15																																			+									+		+			
ПРН16																															+			+	+	+		+		+					+	+			
ПРН17																																+		+		+		+		+	+		+	+		+			
ПРН18																																+				+			+						+	+	+		
ПРН19																															+		+		+		+	+		+	+			+		+			
ПРН20																															+	+	+	+	+	+	+	+	+	+	+			+		+	+			

Примітка. Згідно з п. 8 Порядку проведення базової загальновійськової підготовки громадян України, які здобувають вищу освіту, та поліцейських, затвердженого постановою Кабінету Міністрів України від 21.06.2024 № 734, сукупність вимог до змісту та результатів освітньої діяльності (відповідно і результатів навчання), пов'язаних з базовою загальновійськовою підготовкою (ОК36), визначаються типовою програмою навчальної дисципліни "Базова загальновійськова підготовка", яка розробляється та затверджується Генеральним штабом Збройних Сил України за погодженням з Міністерством освіти і науки України.

.

6. Система внутрішнього забезпечення якості вищої освіти КАІ

Якість освітньо-професійної програми визначається внутрішньою системою забезпечення якості вищої освіти та освітньої діяльності КАІ, яка функціонує згідно з Положенням про систему забезпечення якості вищої освіти та освітньої діяльності та відповідає вимогам Закону України «Про вищу освіту» від 01.07.2014 № 1556-VII (із змінами; розділ V «Забезпечення якості вищої освіти», стаття 16).

7. Перелік нормативних документів, на яких базується освітньо-професійна програма

1. Закон України «Про освіту» від 05.09.2017 № 2145-VIII (із змінами) [Електронний ресурс]. – режим доступу: http://zakon.rada.gov.ua/laws/show/2145-19
2. Закон України «Про вищу освіту» від 01.07.2014 № 1556-VII (із змінами) [Електронний ресурс]. – режим доступу: http://zakon4.rada.gov.ua/laws/show/1556-18
3. Постанова Кабінету Міністрів України від 23.11.2011 № 1341 «Про затвердження Національної рамки кваліфікацій» (із змінами) [Електронний ресурс]. – режим доступу: https://zakon.rada.gov.ua/laws/show/1341-2011-п
4. Постанова Кабінету Міністрів України від 29.04.2015 № 266 «Про затвердження переліку галузей знань і спеціальностей, за якими здійснюється підготовка здобувачів вищої та фахової передвищої освіти» (із змінами) [Електронний ресурс]. – режим доступу: https://zakon.rada.gov.ua/laws/show/266-2015-п
5. Національний класифікатор України. Класифікація видів економічної діяльності: ДК 009:2010, затверджений наказом Держспоживстандарту України від 11.10.2010 № 457 (із змінами) [Електронний ресурс]. – режим доступу: https://zakon.rada.gov.ua/rada/show/vb457609-10
6. Наказ Міністерства освіти і науки України від 19.11.2024 № 1625 «Про особливості запровадження змін до переліку галузей знань і спеціальностей, за якими здійснюється підготовка здобувачів вищої та фахової передвищої освіти, затверджених постановою Кабінету Міністрів України від 30 серпня 2024 року № 1021» (із змінами) [Електронний ресурс]. – режим доступу: https://ips.ligazakon.net/document/re43178?an=1
7. Національний класифікатор України. Класифікатор професій ДК 003:2010, затверджений наказом Держспоживстандарту України від 28.07.2010 № 327 (із змінами) [Електронний ресурс]. – режим доступу: https://zakon.rada.gov.ua/rada/show/va327609-10
8. Наказ Міністерства освіти і науки України від 13.06.2024 № 842 «Про внесення змін до деяких стандартів вищої освіти» [Електронний ресурс]. – режим доступу: https://mon.gov.ua/static-objects/mon/sites/1/vishcha-osvita/zatverdzeni%20standarty/2024/Nakaz-842.vid.13.06.2024.pdf
9. Наказ Міністерства освіти і науки України від 15.05.2024 №686 «Про затвердження Положення про акредитацію освітніх програм, за якими здійснюється підготовка здобувачів вищої освіти» [Електронний ресурс]. – режим доступу: https://zakon.rada.gov.ua/laws/show/z1013-24#Text
10. Постанова Кабінету міністрів України від 21.06.2024 № 734 «Про затвердження Порядку проведення базової загальновійськової підготовки громадян України, які здобувають вищу освіту, та поліцейських» [Електронний ресурс]. – режим доступу: https://zakon.rada.gov.ua/laws/show/734-2024-%D0%BF
11. Стандарт вищої освіти зі спеціальності 192 Будівництво та цивільна інженерія галузі знань 19 Архітектура та будівництво для першого (бакалаврського) рівня вищої освіти, затверджений наказом Міністерства освіти і науки України від 18.03.2021 р. № 333

(Ф 03.02 – 01)

АРКУШ ПОШИРЕННЯ ДОКУМЕНТА

№ прим.	Куди передано (підрозділ)	Дата видачі	П.І.Б. отримувача	Підпис отримувача	Примітки

(Ф 03.02 – 02)

АРКУШ ОЗНАЙОМЛЕННЯ З ДОКУМЕНТОМ

№ пор.	Прізвище, ім'я, по батькові	Підпис ознайомленої особи	Дата ознайом-лення	Примітки

(Ф 03.02 – 04)

АРКУШ РЕЄСТРАЦІЇ РЕВІЗІЙ

№ пор.	Прізвище, ім'я, по батькові	Дата ревізії	Підпис	Висновок щодо адекватності

(Ф 03.02 – 03)

АРКУШ ОБЛІКУ ЗМІН

№ зміни	№ листа (сторінки)				Підпис особи, яка внесла зміну	Дата внесення зміни	Дата введення зміни
	Зміненого	Заміненого	Нового	Анульованого			

(Ф 03.02 – 32)

УЗГОДЖЕННЯ ЗМІН

	Підпис	Ініціали, прізвище	Посада	Дата
Розробник				
Узгоджено				
Узгоджено				
Узгоджено				

РЕЦЕНЗІЯ-ВІДГУК

на освітньо-професійну програму «Проєктування та експлуатація аеродромів» спеціальності G19 «Будівництво та цивільна інженерія» першого (бакалаврського) рівня вищої освіти, підготовлену кафедрою інфраструктури авіаційного транспорту Державного університету «Київський авіаційний інститут»

Якісна підготовка висококваліфікованих фахівців в галузі технічних наук за спеціальністю G19 «Будівництво та цивільна інженерія» на теперішній час для України є важливим завданням. Така потреба викликана необхідністю відновлювати технічний стан аеродромів цивільної авіації. Державний університет «Київський авіаційний інститут» має в своєму арсеналі досвід, потужний кадровий потенціал та матеріально-технічну базу аби виконати таке завдання. Рецензована освітньо-професійна програма «Проєктування та експлуатація аеродромів» за спеціальністю G19 «Будівництво та цивільна інженерія» розроблена співробітниками кафедри інфраструктури авіаційного транспорту Державного університету «Київський авіаційний інститут» після консультацій із науковцями, потенційними роботодавцями, які підтвердили потребу у підготовці фахівців цієї спеціальності. В освітньо-професійній програмі визначені програмні компетентності виходячи із видів і завдань навчання. Вони розподілені на загальні та спеціальні компетентності, найбільш відповідні для запропонованої програми. Спеціальні компетентності носять практичний характер і можуть бути використані у професійній діяльності майбутніх фахівців. Навчальний план підготовки бакалаврів за спеціальністю G19 «Будівництво та цивільна інженерія» повністю відповідає завданням освітньо-професійної програми «Проєктування та експлуатація аеродромів». Послідовність вивчення, перелік та обсяг обов'язкових компонентів освітньої програми відповідають структурно-логічній схемі освітньої програми.

Директор ТОВ «УНІПРОМ» Олександр ВОЛЯНИК

Товариство з обмеженою відповідальністю "УНІПРОМ" Україна м. Київ Ідентифікаційний код 21483639